不锈钢:80013-SS 不锈钢拉丝

不锈钢:80013-SC 不锈钢拉丝锆金

不锈钢:80013-H 不锈钢枪灰

不锈钢:80013-F 不锈钢黑色

不锈钢:80006-SS 不锈钢拉丝

不锈钢:80006-SC 不锈钢拉丝锆金

不锈钢:80006-H 不锈钢枪灰

不锈钢:80006-F 不锈钢黑色

Version:V2 13/4/22

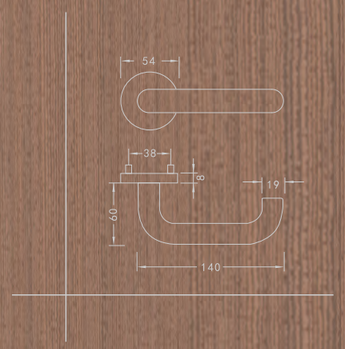

铝合金：60003-B 铝氧化银

不锈钢：80003-SS 不锈钢拉丝

不锈钢：80003-SC 不锈钢拉丝锆金
铝合金：60003-C 铝氧化香槟金

不锈钢：80003-H 不锈钢枪灰
铝合金：60003-H 铝氧化枪灰

不锈钢：80003-F 不锈钢黑色
铝合金：60003-F 铝氧化黑色

铝合金：60014-B 铝氧化银

不锈钢：80014-SS 不锈钢拉丝
锌合金：90014-SN 锌合金镍拉丝

铝合金：60014-C 铝氧化香槟金
不锈钢：80014-SC 不锈钢拉丝锆金
锌合金：90014-SC 锌合金拉丝金

铝合金：60014-H 铝氧化枪灰
不锈钢：80014-H 不锈钢枪灰
锌合金：90014-SH 锌合金枪灰

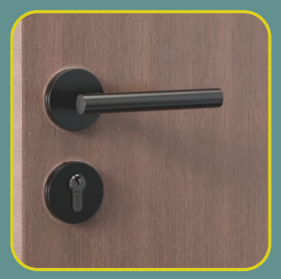

铝合金：60014-F 铝氧化黑色
不锈钢：80014-F 不锈钢黑色
锌合金：90014-F 锌合金黑色

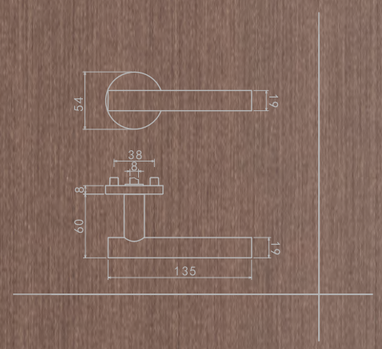

不锈钢:80043-SS 不锈钢拉丝

不锈钢:80043-SC 不锈钢拉丝镀金

不锈钢:80043-H 不锈钢枪灰

不锈钢:80043-F 不锈钢黑色

不锈钢:80084-SS 不锈钢拉丝

不锈钢:80084-SC 不锈钢拉丝镀金

不锈钢:80084-H 不锈钢枪灰

不锈钢:80084-F 不锈钢黑色

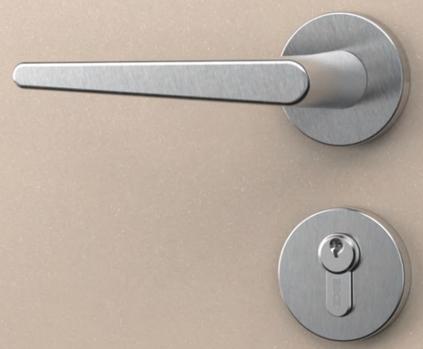

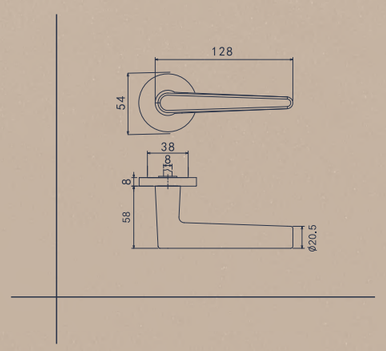

不锈钢:80056-SS 不锈钢拉丝
锌合金:90056-SN 锌合金镍拉丝

不锈钢:80056-SC 不锈钢拉丝镀金
锌合金:90056-SC 锌合金拉丝金

不锈钢:80056-H 不锈钢枪灰
锌合金:90056-SH 锌合金枪灰

不锈钢:80056-F 不锈钢黑
锌合金:90056-F 锌合金黑

不锈钢:80041-SS 不锈钢拉丝
锌合金:90041-SN 锌合金镍拉丝

不锈钢:80041-SC 不锈钢拉丝镀金
锌合金:90041-SC 锌合金拉丝金

不锈钢:80041-H 不锈钢枪灰
锌合金:90041-SH 锌合金枪灰

不锈钢:80041-F 不锈钢黑
锌合金:90041-F 锌合金黑

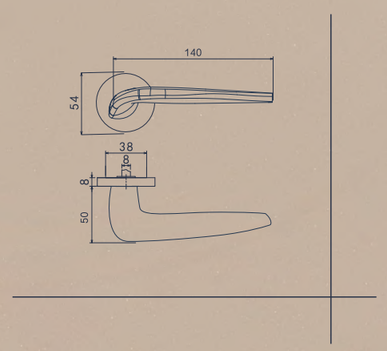

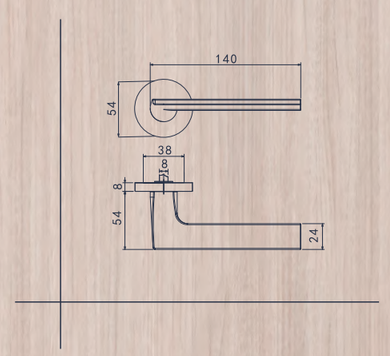

不锈钢:80085-SS 不锈钢拉丝
锌合金:90085-SN 锌合金镍拉丝

不锈钢:80085-SC 不锈钢拉丝镀金
锌合金:90085-SC 锌合金拉丝金

不锈钢:80085-H 不锈钢枪灰
锌合金:90085-SH 锌合金枪灰

不锈钢:80085-F 不锈钢黑色
锌合金:90085-F 锌合金黑色

不锈钢:80038-SS 不锈钢拉丝
锌合金:90038-SN 锌合金镍拉丝

不锈钢:80038-SC 不锈钢拉丝镀金
锌合金:90038-SC 锌合金拉丝金

不锈钢:80038-H 不锈钢枪灰
锌合金:90038-SH 锌合金枪灰

不锈钢:80038-F 不锈钢黑色
锌合金:90038-F锌合金黑色

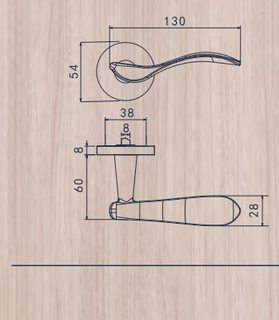

铝合金：60027-B 铝氧化银

不锈钢：80027-SS 不锈钢拉丝
锌合金：90027-SN 锌合金镍拉丝

铝合金:60027-C 铝氧化香槟金
不锈钢:80027-SC 不锈钢拉丝锆金
锌合金:90027-SC 锌合金拉丝金

铝合金：60027-H 铝氧化枪灰
不锈钢：80027-H 不锈钢枪灰
锌合金:90027-SH锌合金枪灰

铝合金：60027-F 铝氧化黑色
不锈钢：80027-F 不锈钢黑色
锌合金：90027-F 锌合金黑色

铝合金：60007-B 铝氧化银

不锈钢：80007-SS 不锈钢拉丝
锌合金：90007-SN 锌合金镍拉丝

铝合金:60007-C 铝氧化香槟金
不锈钢:80007-SC 不锈钢拉丝锆金
锌合金:90007-SC 锌合金拉丝金

铝合金：60007-H 铝氧化枪灰
不锈钢：80007-H 不锈钢枪灰
锌合金:90007-SH锌合金枪灰

铝合金：60007-F 铝氧化黑色
不锈钢：80007-F 不锈钢黑色
锌合金：90007-F 锌合金黑色

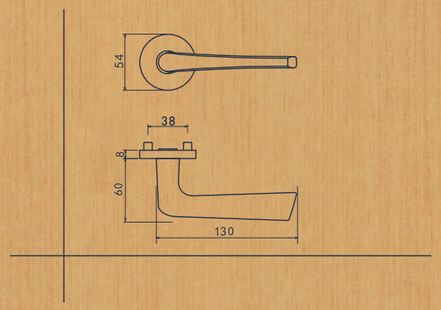


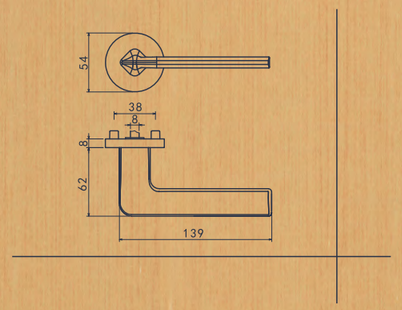

铝合金：60002-B 铝氧化银

铝合金：60076-B 铝氧化银

不锈钢：80022-SS 不锈钢拉丝
锌合金:90022-SN 锌合金镍拉丝

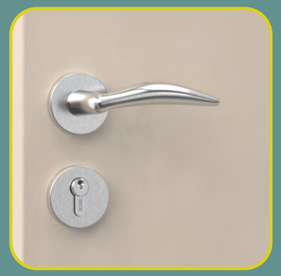

不锈钢：80076-SS 不锈钢拉丝

铝合金:60002-C 铝氧化香槟金
不锈钢:80022-SC 不锈钢拉丝锆金
锌合金:90022-SC 锌合金拉丝金

铝合金:60076-C 铝氧化香槟金
不锈钢:80076-SC 不锈钢拉丝锆金

铝合金：60002-H 铝氧化枪灰
不锈钢：80022-H 不锈钢枪灰
锌合金:90022-SH 锌合金枪灰

铝合金：60076-H 铝氧化枪灰
不锈钢：80076-H 不锈钢枪灰

铝合金：60002-F 铝氧化黑色
不锈钢：80022-F 不锈钢黑色
锌合金：90022-F 锌合金黑色

铝合金：60076-F 铝氧化黑色
不锈钢：80076-F 不锈钢黑色

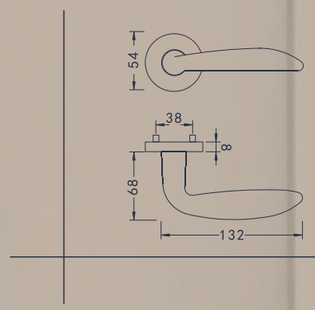

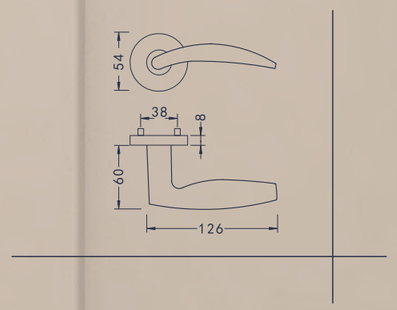

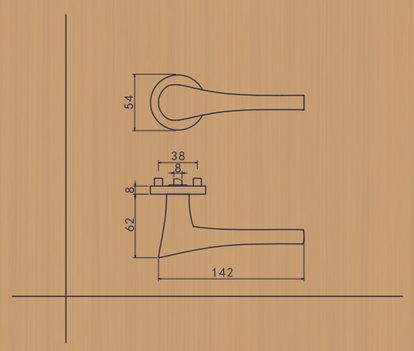

铝合金：60010-B 铝氧化银

不锈钢：80010-SS 不锈钢拉丝
锌合金:90010-SN 锌合金镍拉丝

铝合金:60010-C 铝氧化香槟金
不锈钢:80010-SC 不锈钢拉丝锆金
锌合金:90010-SC 锌合金拉丝金

铝合金：60010-H 铝氧化枪灰
不锈钢：80010-H 不锈钢枪灰
锌合金:90010-SH 锌合金枪灰

铝合金：60010-F 铝氧化黑色
不锈钢：80010-F 不锈钢黑色
锌合金：90010-F 锌合金黑色

铝合金：60044-B 铝氧化银

不锈钢：80044-SS 不锈钢拉丝

铝合金:60044-C 铝氧化香槟金
不锈钢:80044-SC 不锈钢拉丝锆金

铝合金：60044-H 铝氧化枪灰
不锈钢：80044-H 不锈钢枪灰

铝合金：60044-F 铝氧化黑色
不锈钢：80044-F 不锈钢黑色

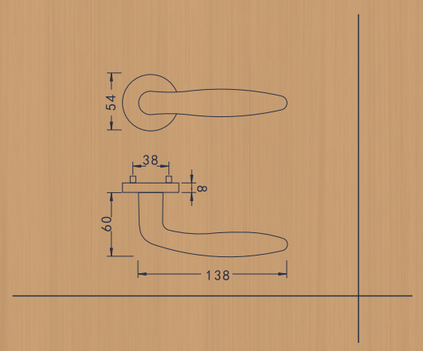

铝合金：60009-B 铝氧化银

不锈钢：80009-SS 不锈钢拉丝
锌合金:90009-SN 锌合金镍拉丝

铝合金:60009-C 铝氧化香槟金
不锈钢:80009-SC 不锈钢拉丝锆金
锌合金:90009-SC 锌合金拉丝金

铝合金：60009-H 铝氧化枪灰
不锈钢：80009-H 不锈钢枪灰
锌合金:90009-SH锌合金枪灰

铝合金：60009-F 铝氧化黑色
不锈钢：80009-F 不锈钢黑色
锌合金：90009-F 锌合金黑色

铝合金：60033-B 铝氧化银

不锈钢：80033-SS 不锈钢拉丝
锌合金:90033-SN 锌合金镍拉丝

铝合金:60033-C 铝氧化香槟金
不锈钢:80033-SC 不锈钢拉丝锆金
锌合金:90033-SC 锌合金拉丝金

铝合金：60033-H 铝氧化枪灰
不锈钢：80033-H 不锈钢枪灰
锌合金:90033-SH锌合金枪灰

铝合金：60033-F 铝氧化黑色
不锈钢：80033-F 不锈钢黑色
锌合金：90033-F 锌合金黑色

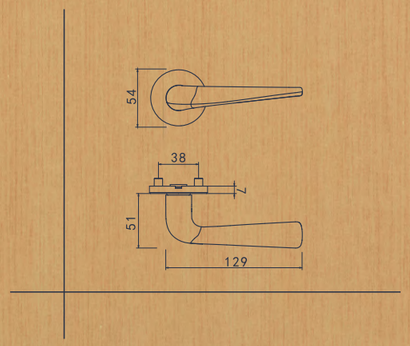


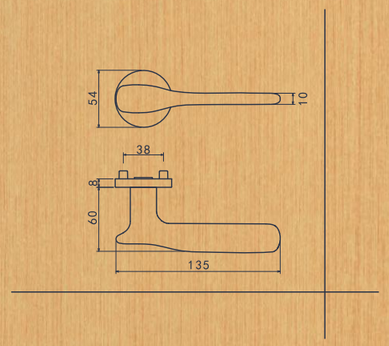

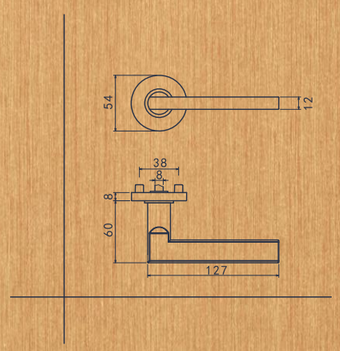

铝合金：60054-B 铝氧化银

不锈钢：80054-SS 不锈钢拉丝
锌合金:90054-SN 锌合金镍拉丝

铝合金:60054-C 铝氧化香槟金
不锈钢:80054-SC 不锈钢拉丝锆金
锌合金:90054-SC 锌合金拉丝金

铝合金：60054-H 铝氧化枪灰
不锈钢：80054-H 不锈钢枪灰
锌合金:90054-SH 锌合金枪灰

铝合金：60054-F 铝氧化黑色
不锈钢：80054-F 不锈钢黑色
锌合金：90054-F 锌合金黑色

铝合金：60454-B 铝氧化银

不锈钢：80454-SS 不锈钢拉丝
锌合金:90454-SN 锌合金镍拉丝

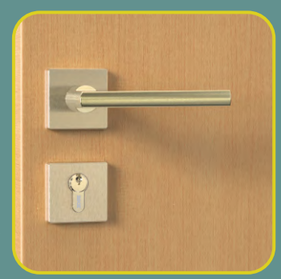

铝合金:60454-C 铝氧化香槟金
不锈钢:80454-SC 不锈钢拉丝锆金
锌合金:90454-SC 锌合金拉丝金

铝合金：60454-H 铝氧化枪灰
不锈钢：80454-H 不锈钢枪灰
锌合金:90454-SH 锌合金枪灰

铝合金：60454-F 铝氧化黑色
不锈钢：80454-F 不锈钢黑色
锌合金：90454-F 锌合金黑色

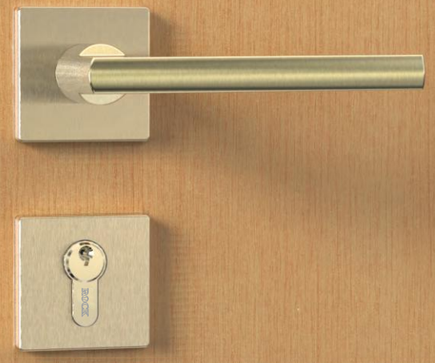

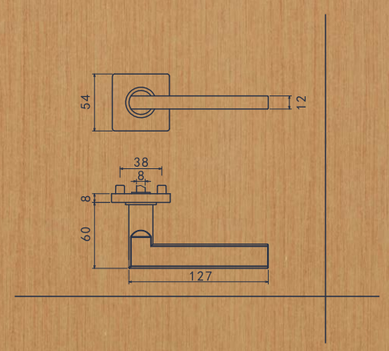

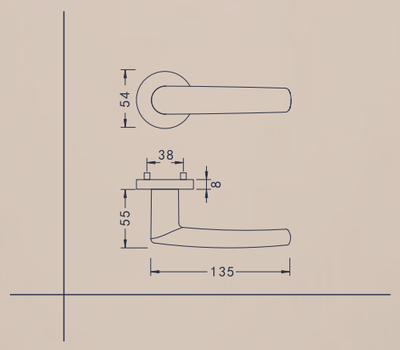

铝合金：60016-B 铝氧化银

不锈钢：80016-SS 不锈钢拉丝

铝合金：60016-C 铝氧化香槟金
不锈钢：80016-SC 不锈钢拉丝锆金

铝合金：60016-H 铝氧化枪灰
不锈钢：80016-H 不锈钢枪灰

铝合金：60016-F 铝氧化黑色
不锈钢：80016-F 不锈钢黑色

铝合金：60479-B 铝氧化银

不锈钢：80479-SS 不锈钢拉丝
锌合金：90479-SN 锌合金镍拉丝

铝合金：60479-C 铝氧化香槟金
不锈钢：80479-SC 不锈钢拉丝锆金
锌合金：90479-SC 锌合金拉丝金

铝合金：60479-H 铝氧化枪灰
不锈钢：80479-H 不锈钢枪灰
锌合金：90479-SH 锌合金枪灰

铝合金：60479-F 铝氧化黑色
不锈钢：80479-F 不锈钢黑色
锌合金：90479-F 锌合金黑色

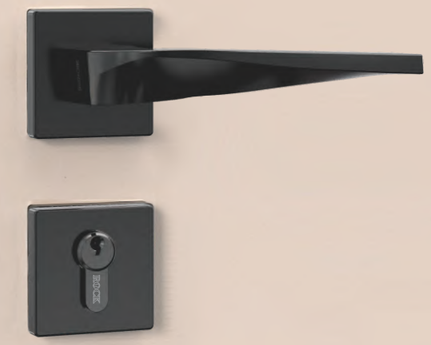

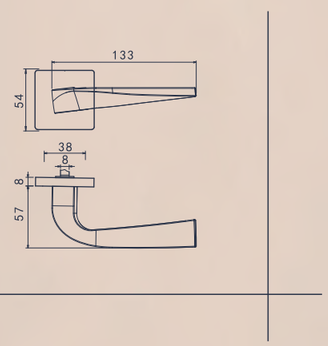

铝合金：60045-B 铝氧化银

不锈钢：80045-SS 不锈钢拉丝
锌合金:90045-SN 锌合金镍拉丝

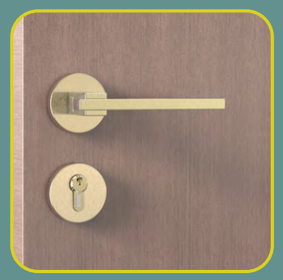

铝合金:60045-C 铝氧化香槟金
不锈钢:80045-SC 不锈钢拉丝锆金
锌合金:90045-SC 锌合金拉丝金

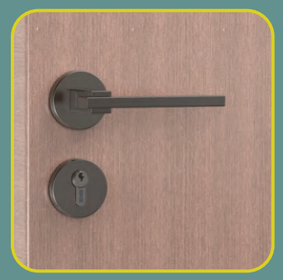

铝合金：60045-H 铝氧化枪灰
不锈钢：80045-H 不锈钢枪灰
锌合金:90045-SH锌合金枪灰

铝合金：60445-F 铝氧化黑色
不锈钢：80445-F 不锈钢黑色
锌合金：90445-F 锌合金黑色

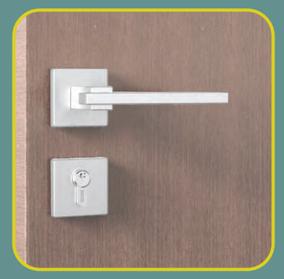

铝合金：60445-B 铝氧化银

不锈钢：80445-SS 不锈钢拉丝
锌合金:90445-SN 锌合金镍拉丝

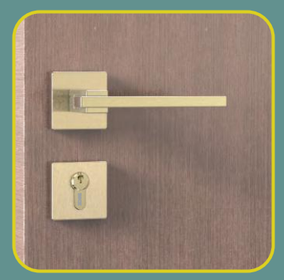

铝合金:60445-C 铝氧化香槟金
不锈钢:80445-SC 不锈钢拉丝锆金
锌合金:90445-SC 锌合金拉丝金

铝合金：60445-H 铝氧化枪灰
不锈钢：80445-H 不锈钢枪灰
锌合金:90445-SH锌合金枪灰

铝合金：60445-F 铝氧化黑色
不锈钢：80445-F 不锈钢黑色
锌合金：90445-F 锌合金黑色

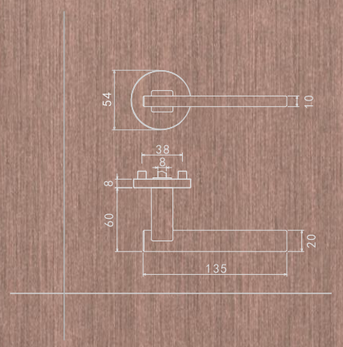

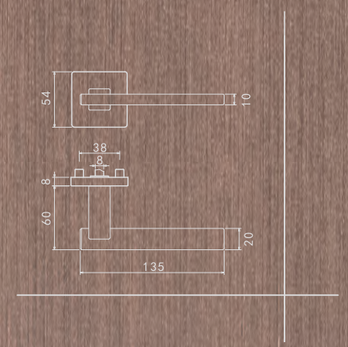

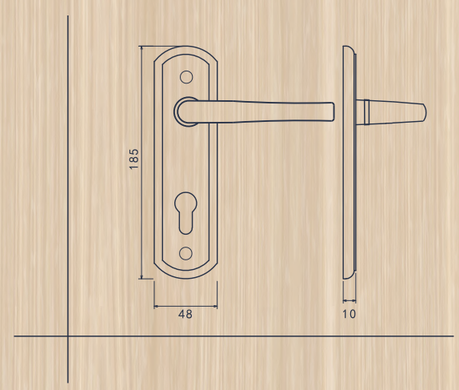

83862-SS 不锈钢拉丝

83862-SC 不锈钢拉丝锆金

83862-H 不锈钢枪灰

83862-F 不锈钢黑

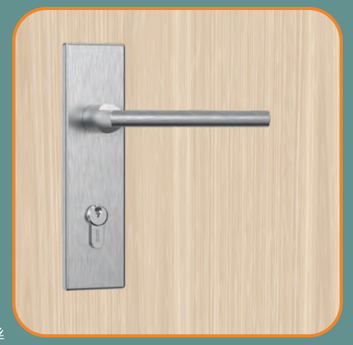

83754-SS 不锈钢拉丝

83754-SC不锈钢拉丝锆金

83754-H 不锈钢枪灰

83754-F 不锈钢黑

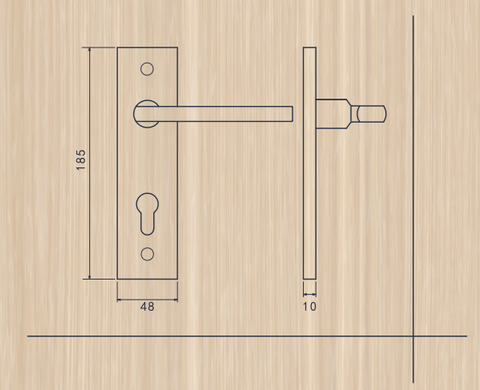

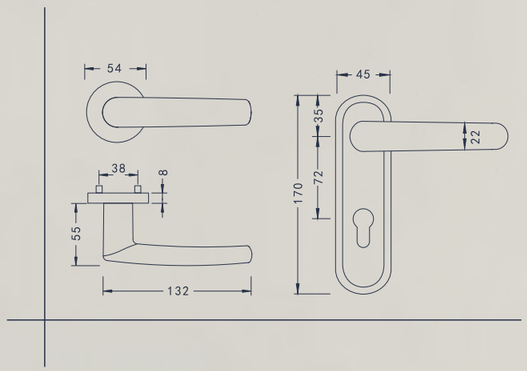

尼龙:70016KJ-W 尼龙白

尼龙：70016KJ-H 尼龙灰

尼龙：70016KJ-F 尼龙黑

尼龙：70216KJ-H 尼龙灰

尼龙：70216KJ-F 尼龙黑

尼龙:70003KJ-W 尼龙白

尼龙：70003KJ-H 尼龙灰

尼龙：70003KJ-F 尼龙黑

尼龙：70203KJ-H 尼龙灰

尼龙：70203KJ-F 尼龙黑

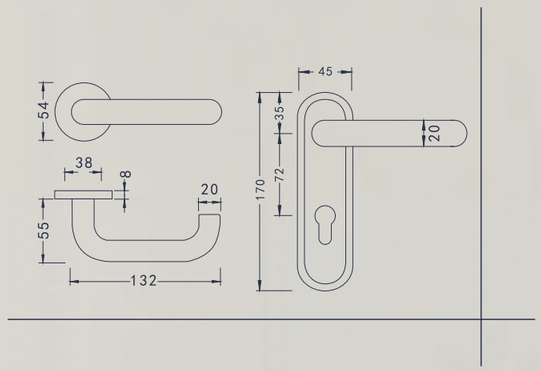

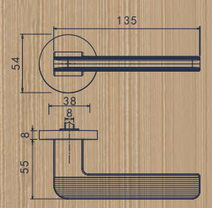

铝合金:60075-B 铝氧化银
不锈钢:80075-SS 不锈钢拉丝
锌合金:90075-SN 锌合金镍拉丝

铝合金:60075-C 铝氧化香槟金
不锈钢:80075-SC 不锈钢拉丝锆金
锌合金:90075-SC 锌合金拉丝金

铝合金:60075-H 铝氧化枪灰
不锈钢:80075-H 不锈钢枪灰
锌合金:90075-SH 锌合金枪灰

铝合金:60075-F 铝氧化黑色
不锈钢:80075-F 不锈钢黑色
锌合金:90075-F 锌合金黑色

铝合金:60055-B 铝氧化银
不锈钢:80055-SS 不锈钢拉丝
锌合金:90055-SN 锌合金镍拉丝

铝合金:60055-C 铝氧化香槟金
不锈钢:80055-SC 不锈钢拉丝锆金
锌合金:90055-SC 锌合金拉丝金

铝合金:60055-H 铝氧化枪灰
不锈钢:80055-H 不锈钢枪灰
锌合金:90055-SH 锌合金枪灰

铝合金:60055-F 铝氧化黑色
不锈钢:80055-F 不锈钢黑色
锌合金:90055-F 锌合金黑色

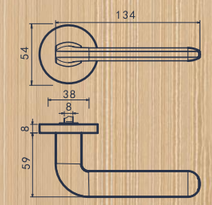

铝合金：60060-B 铝氧化银

不锈钢:80060-SS 不锈钢拉丝
锌合金:90060-SN 锌合金镍拉丝

铝合金:60060-C 铝氧化香槟金
不锈钢:80060-SC 不锈钢拉丝锆金
锌合金:90060-SC 锌合金拉丝金

铝合金:60060-H 铝氧化枪灰
不锈钢:80060-H 不锈钢枪灰
锌合金:90060-SH 锌合金枪灰

铝合金:60060-F 铝氧化黑色
不锈钢:80060-F 不锈钢黑色
锌合金:90060-F 锌合金黑色

铝合金：60057-B 铝氧化银

不锈钢:80057-SS 不锈钢拉丝
锌合金:90057-SN 锌合金镍拉丝

铝合金:60057-C 铝氧化香槟金
不锈钢:80057-SC 不锈钢拉丝锆金
锌合金:90057-SC 锌合金拉丝金

铝合金:60057-H 铝氧化枪灰
不锈钢:80057-H 不锈钢枪灰
锌合金:90057-SH 锌合金枪灰

铝合金:60057-F 铝氧化黑色
不锈钢:80057-F 不锈钢黑色
锌合金:90057-F 锌合金黑色

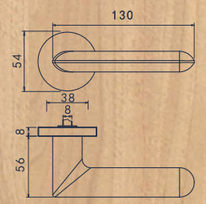

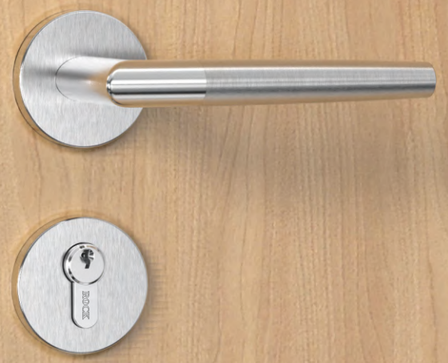

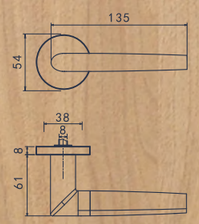

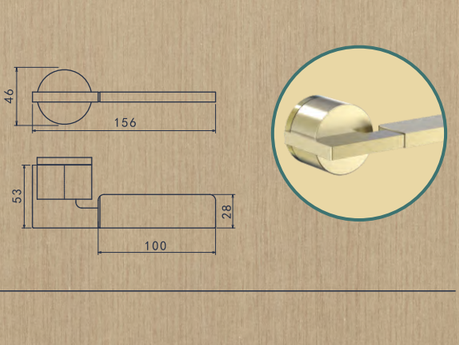

不锈钢:80666-SS 不锈钢拉丝
锌合金:90666-SN 锌合金镍拉丝

不锈钢:80666-SC 不锈钢拉丝锆金
锌合金：90666-SC 锌合金拉丝金

不锈钢：80666-H 不锈钢枪灰
锌合金:90666-SH 锌合金枪灰

不锈钢：80666-F 不锈钢黑色
锌合金：90666-F 锌合金黑色

不锈钢:80666P-SS 不锈钢拉丝
锌合金:90666P-SN 锌合金镍拉丝

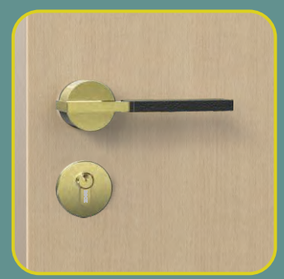

不锈钢:80666P-SC 不锈钢拉丝锆金
锌合金:90666P-SC 锌合金镍拉丝

不锈钢:80666P-H 不锈钢枪灰
锌合金:90666P-SH 锌合金枪灰

不锈钢:80666P-F 不锈钢黑色
锌合金:90666P-F 锌合金黑色

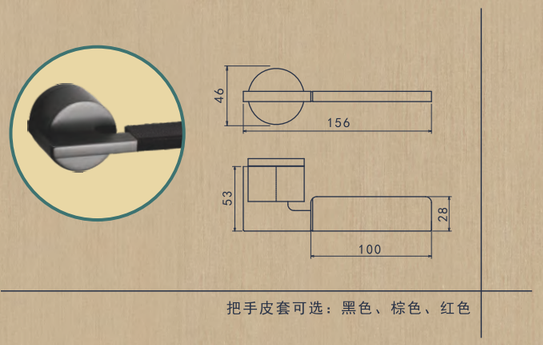


把手皮套可选：黑色、棕色、红色

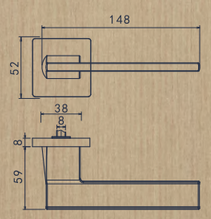


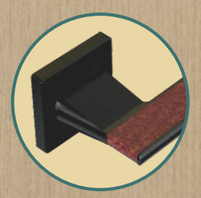

把手皮套可选：黑色、棕色、红色

锌合金:90478P-SN 锌合金镍拉丝

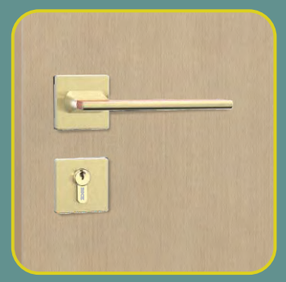

锌合金:90478P-SC 锌合金镍拉丝

锌合金:90478P-SH 锌合金枪灰

锌合金:90478P-F 锌合金黑色

锌合金:90078P-SN 锌合金镍拉丝

锌合金:90078P-SC 锌合金镍拉丝

锌合金:90078P-SH 锌合金枪灰

锌合金:90078P-F 锌合金黑色

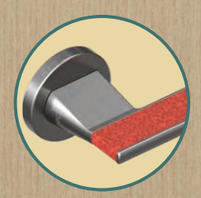

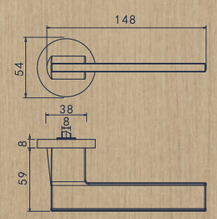


把手皮套可选：黑色、棕色、红色

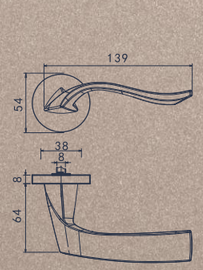

锌合金:90077-SN 锌合金镍拉丝

锌合金:90077-SC 锌合金镍拉丝

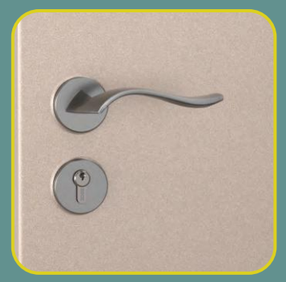

锌合金:90077-SH 锌合金枪灰

锌合金:90077-F 锌合金黑色

锌合金:90032-SN 锌合金镍拉丝

锌合金:90032-SC 锌合金香槟金

锌合金:90032-SH 锌合金枪灰

锌合金:90032-F 锌合金黑色

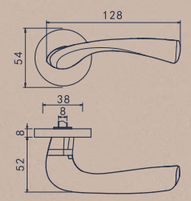

RK5072JY

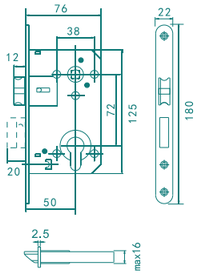


门边距：50mm
中心距：72mm
面板尺寸：180x22x2.5mm
面板材质：不锈钢

RK5072NZ

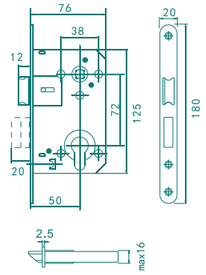


门边距：50mm
中心距：72mm
面板尺寸：180x20x2.5mm
面板材质：不锈钢

RK5072JYJ

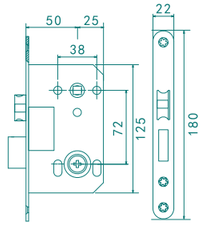


门边距：50mm
中心距：72mm
面板尺寸：180x22x2.5mm
面板材质：不锈钢

RK5072NZJ

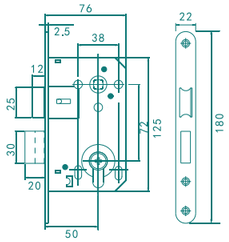


门边距：50mm
中心距：72mm
面板尺寸：180x22x3mm
面板材质：不锈钢

RK5572JY

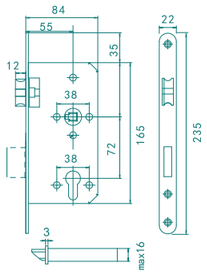


门边距：55mm
中心距：72mm
面板尺寸：235x22x3mm
面板材质：不锈钢

RK5572NZ

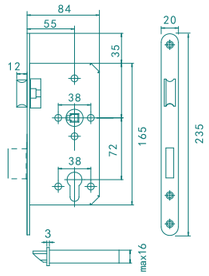


门边距：55mm
中心距：72mm
面板尺寸：235x20x3mm
面板材质：不锈钢

RK5572JYJ

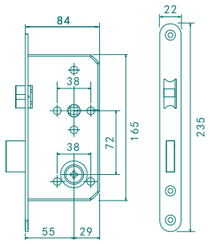


门边距：55mm
中心距：72mm
面板尺寸：235x22x3mm
面板材质：不锈钢

RK5572NZJ

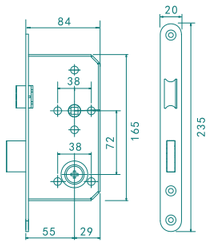


门边距：55mm
中心距：72mm
面板尺寸：235x20x3mm
面板材质：不锈钢

## 单边手轮锁芯

镍拉丝

铝氧化银

香槟金

枪灰

黑色

房门锁芯

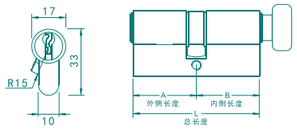


卫生间锁芯

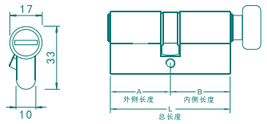


| 房门锁芯 | 卫生间锁芯 | 材质 | 表面处理 |
|---|---|---|---|
| 65C C | 65C-WC C | 铜壳铜芯 | 香槟金 |
| 65C | 65C-WC | | 镍拉丝 |
| 65C H | 65C-WC H | | 枪灰 |
| 65C F | 65C-WC F | | 黑色 |
| 65C-A B | 65C-WC-A B | 铝壳铜芯 | 氧化银 |
| 65C-A C | 65C-WC-A C | | 香槟金 |
| 65C-A H | 65C-WC-A H | | 枪灰 |
| 65C-A F | 65C-WC-A F | | 黑色 |
| 65C-Z | 65C-WC-Z | 锌壳铜芯 | 镍拉丝 |
| 65C-Z C | 65C-WC-Z C | | 香槟金 |
| 65C-Z H | 65C-WC-Z H | | 枪灰 |
| 65C-Z F | 65C-WC-Z F | | 黑色 |

## 单半边锁芯

镍拉丝

铝氧化银

香槟金

枪灰

黑色

房门锁芯

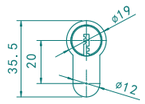


卫生间锁芯

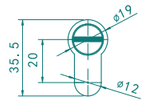


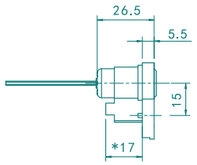


| 房门锁芯 | 卫生间锁芯 | 材质 | 表面处理 |
|---|---|---|---|
| A25 C | A25WC C | 铜壳铜芯 | 香槟金 |
| A25 | A25WC | | 镍拉丝 |
| A25 H | A25WC H | | 枪灰 |
| A25 F | A25WC F | | 黑色 |
| A25-Z | A25WC-Z | 锌壳铜芯 | 镍拉丝 |
| A25-Z C | A25WC-Z C | | 香槟金 |
| A25-Z H | A25WC-Z H | | 枪灰 |
| A25-Z F | A25WC-Z F | | 黑色 |

SL805 SS(带锁芯)

SL805 SC

SL805 H

SL805 F

### 不锈钢移门锁

规格型号：SL805
面板规格：172x48x7mm
面板类型：方头面板
产品材质：不锈钢
表面处理：不锈钢拉丝、拉丝皓金、枪灰、黑色
标准配件：锁体、锁芯
适用于木质门

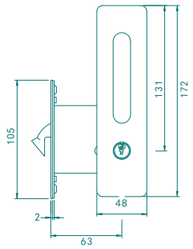

SL805WC SS

SL805WC SC

SL805WC H

SL805WC F

### 不锈钢移门锁

规格型号：SL805WC
面板规格：172x48x7mm
面板类型：方头面板
产品材质：不锈钢
表面处理：不锈钢拉丝、拉丝镐金、黑色、灰色
标准配件：移门锁体
卫生间锁芯(无钥匙)
适用于木质门

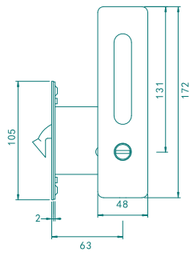

FH805 SS

FH805 SC

FH805 H

FH805 F

### 不锈钢简易扣手

规格型号：FH805
面板规格：172x48x7mm
面板类型：方头面板
产品材质：不锈钢
表面处理：不锈钢拉丝、拉丝皓金、枪灰、黑色
适用于木质门

SL705 B(带锁芯)

SL705WC H

### 尼龙移门锁

规格型号：SL705 /SL705WC
面板规格：172x48x7mm
面板类型：方头面板
产品材质：纳米抗菌尼龙覆钢
表面处理：黑色/灰色
标准配件：移门锁体
锁芯选配：标准锁芯（有钥匙）
卫生间锁芯（无钥匙）
适用于木质门

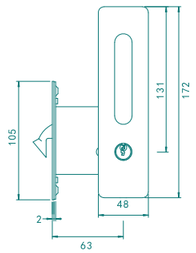

FH705 H

FH705 F

### 尼龙简易扣手

规格型号：FH705
面板规格：172x48x7mm
面板类型：方头面板
产品材质：纳米抗菌尼龙覆钢
表面处理：黑色/灰色
适用于木制门

## 吊轮系统

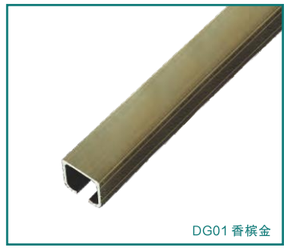

DG01 香槟金

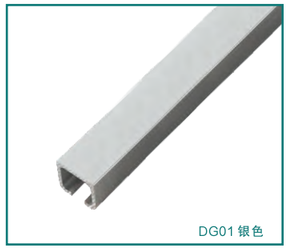

DG01 银色

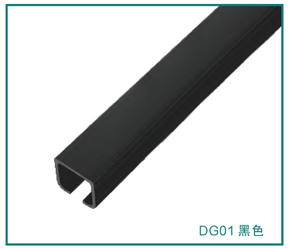

DG01 黑色

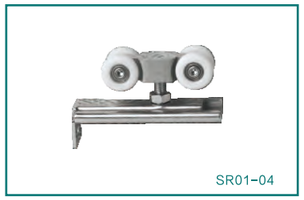

SR01-04

### 吊轮

规格型号：SR01-04
门扇最大重量：100Kg
门扇最小厚度：25mm
门扇最大高度：2500mm

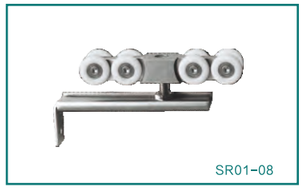

SR01-08

### 吊轮

规格型号：SR01-08
门扇最大重量：150Kg
门扇最小厚度：25mm
门扇最大高度：2500mm

## 缓冲吊轮系统

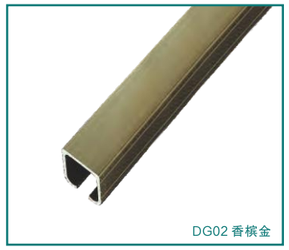

DG02 香槟金

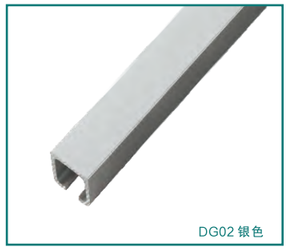

DG02 银色

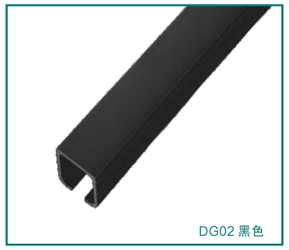

DG02 黑色

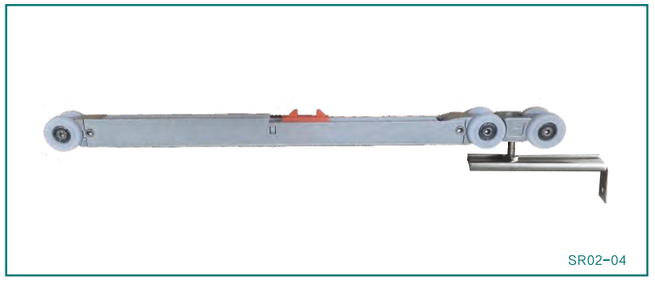

SR02-04

### 缓冲吊轮

规格型号：SR02-04
门扇最大重量：80KG
门扇最小厚度：26mm
门扇最大宽度：850 mm
标砖配件：门当、下导块、螺丝包、扳手

404030-2BB SS

404030-2BB SC

404030-2BB H

404030-2BB F

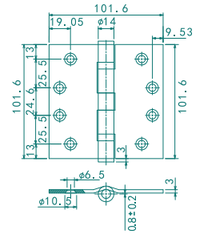

403030-B-2BB-SS

403030-B-2BB-SC

403030-B-2BB-H

403030-B-2BB-F

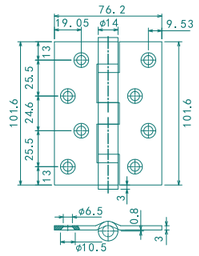

FH403025 SS

FH403025 SC

FH403025 H

FH403025 F

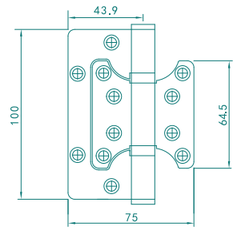

VB403530 B

VB403530 SC

VB403530 H

VB403530 F

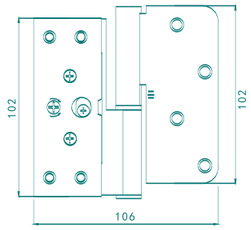

ZT404030 SS

ZT404030 SC

ZT404030 H

ZT404030 F

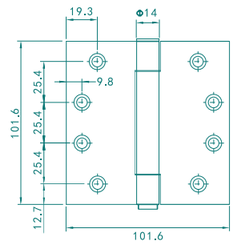

VB45 SN

VB45 H

VB45 F

订货描述
名称：暗藏式合页
规格型号：VB45
材质:锌合金
表面处理：镍拉丝/枪灰/黑色
开启角度：145°
最大承重：45kg/2只
门扇厚度：26-33mm
门扇最大宽度：850mm

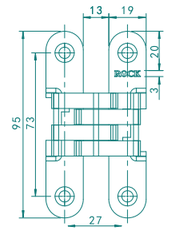

VBC60 SN

VBC60 H

VBC60 F

订货描述
名称：三维可调暗藏式合页
规格型号：VBC60
材质:锌合金
表面处理：镍拉丝/枪灰/黑色
开启角度：180°
最大承重：60kg/2只
门扇最小厚度：36mm
门扇最大宽度：850mm

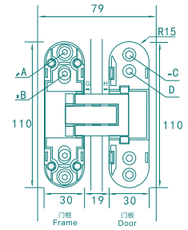

VBC45 SN

VBC45 H

VBC45 F

订货描述
名称：三维可调暗藏式合页
规格型号：VBC45
材质:锌合金
表面处理：镍拉丝/枪灰/黑色
开启角度：145°
最大承重：45kg/2只
门扇厚度：26-33mm
门扇最大宽度：850mm

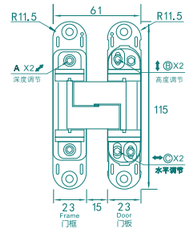

VBC80 SN

VBC80 H

VBC80 F

订货描述
名称：三维可调暗藏式合页
规格型号：VBC80
材质:锌合金、不锈钢
表面处理：镍拉丝/枪灰/黑色
产品高度：160mm
最大承重：80kg/2只
门扇最小厚度：40mm
门扇最大宽度：850mm

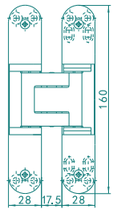

VBC100 SN

VBC100 H

VBC100 F

订货描述
名称：三维可调暗藏式合页
规格型号：VBC100
材质:锌合金、不锈钢
表面处理：镍拉丝/枪灰/黑色
产品高度：200mm
最大承重：100kg/2只
门扇最小厚度：50mm
门扇最大宽度：850mm

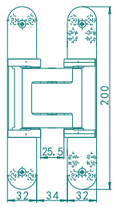

DH27-SS

DH27-SS

DH27-SC

DH27-H

DH27-F

### 订货描述

规格型号：DH 27
材质：不锈钢
配件：紧固螺丝
表面处理：不锈钢拉丝、拉丝错金、
枪灰、黑色

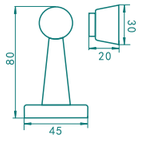




DH25-SS

DH25-SC

DH25-SC

DH25-H

DH25-F

### 订货描述

规格型号：DH 25
材质：不锈钢
配件：紧固螺丝
表面处理：不锈钢拉丝、拉丝错金、
枪灰、黑色

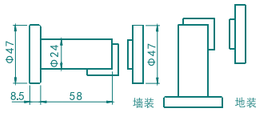

DH28-2 F

DH28-2 SS

DH28-2 SC

DH28-2 H

DH28-2 F

### 订货描述

规格型号：DH 28-2
材质：锌合金、不锈钢
配件：紧固螺丝
表面处理：镍拉丝、拉丝错金、
枪灰、黑色

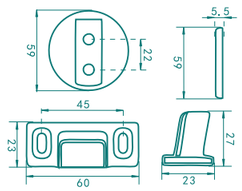

DH31-SN

DH31-SN

DH31-SC

DH31-H

DH31-F

### 订货描述

规格型号：DH31
材质：锌合金
配件：紧固螺丝
表面处理：镍拉丝、拉丝错金、
枪灰、黑色

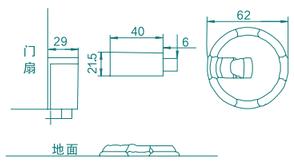

DH01-SS

DH01-SS

DH01-SC

DH01-H

DH01-F

### 订货描述

规格型号：DH01
材质：SUS 304不锈钢
配件：支角、木螺丝、胀套
表面处理：不锈钢拉丝、拉丝错金、枪灰、黑色

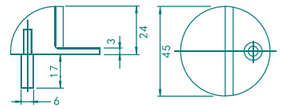

DH03-SS

DH03-SS

DH03-SC

DH03-H

DH03-F

### 订货描述

规格型号：DH03
材质：SUS304不锈钢
配件：木螺丝、胀套
表面处理：不锈钢拉丝、拉丝错金、枪灰、黑色

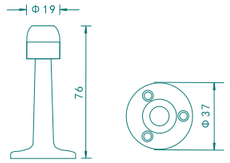

DH29-SS

DH29-SS

DH29-SC

DH29-H

DH29-F

### 订货描述

规格型号：DH29
材质：不锈钢
配件：木螺丝、胀套
表面处理：不锈钢拉丝、拉丝错金、枪灰、黑色

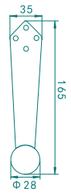

DH29C-SS

DH29C-SS

DH29C-SC

DH29C-H

DH29C-F

### 订货描述
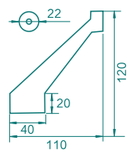
规格型号：DH29C
材质：锌合金、不锈钢
配件：紧固螺丝
表面处理：不锈钢拉丝、拉丝错金、枪灰、黑色